WIDOK Z GÓRY

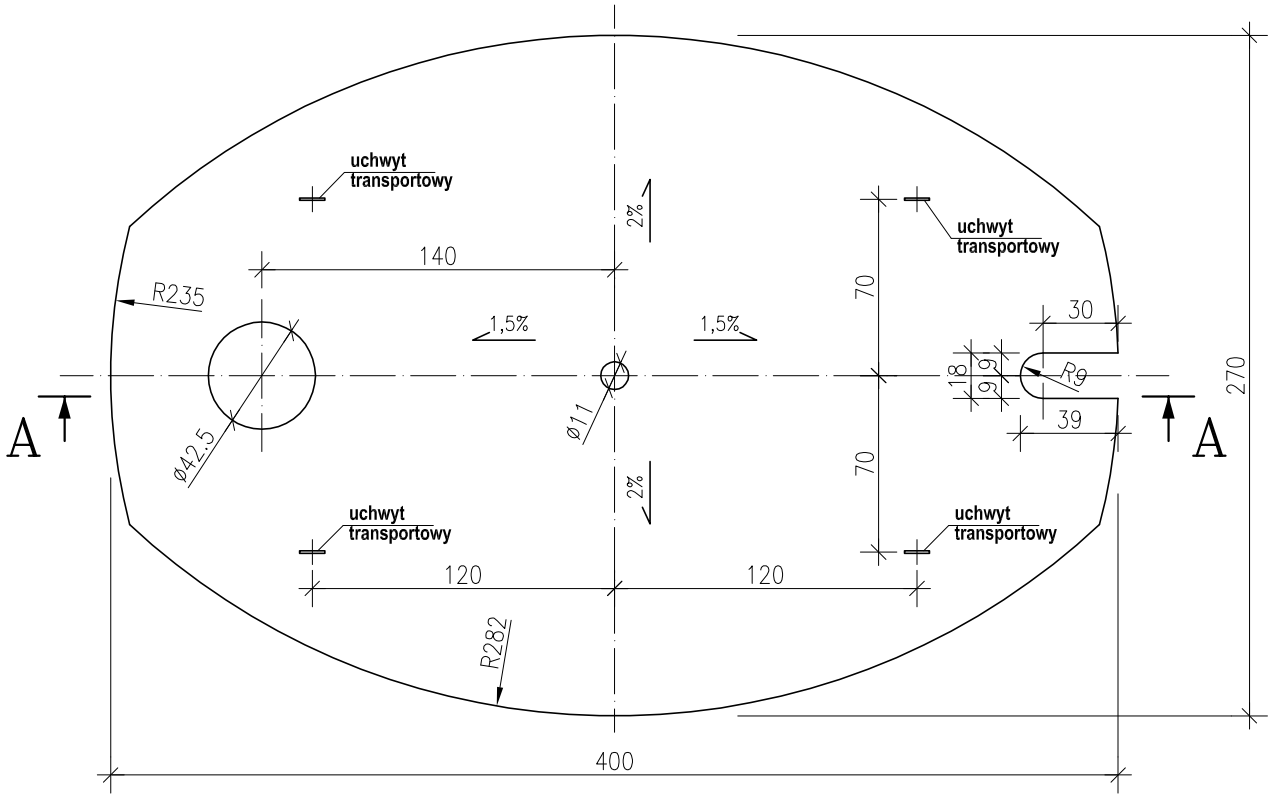

PRZEKRÓJ A-A

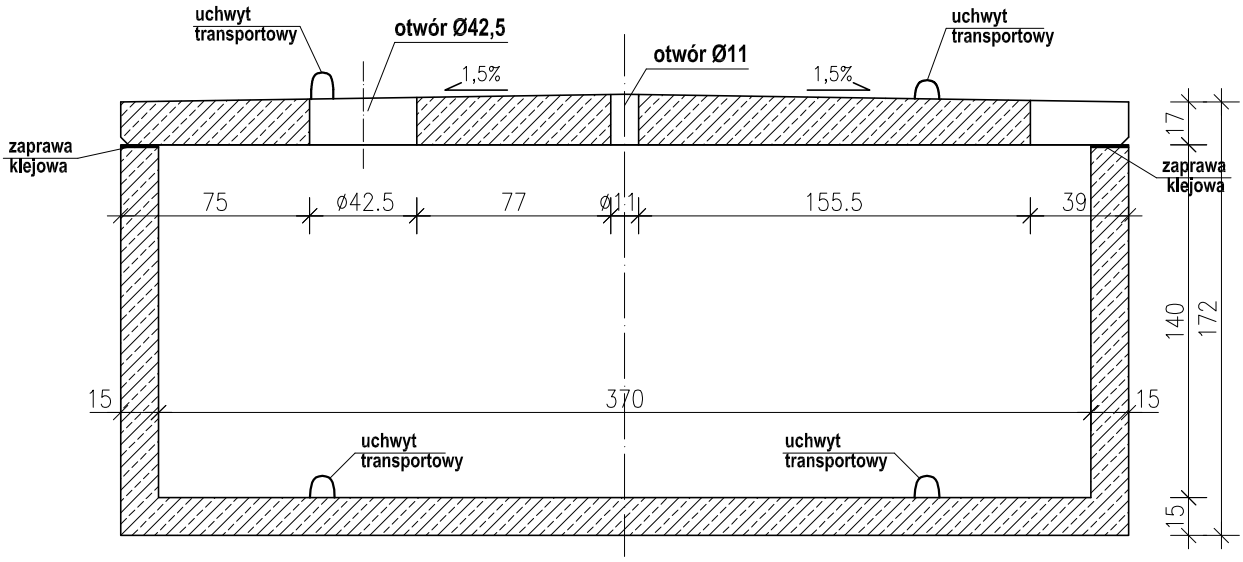

Pojemność zbiornika 10,0 m^3
Beton C20/25 (B25) W8
Stal A-I; A-IIIN
Prefabrykowany zbiornik na ścieki TYP IIA
Producent: FACH-BET sp. j. Bugaj k. Poznania